水槽 Quadra

右槽型

水槽

代码: 1246 091

细节

材料	AISI 304 不锈钢
表面处理	拉丝 Foster
质地	磨砂
边型和安装方式	Q4边 (4 mm)
底座	40 cm
尺寸	600x520 mm
标准配件	固定钩, 垫圈, 下水器, 溢水口和虹吸管, 纸板盒包装
龙头孔	2个定位孔
安装孔	580x500 mm

下水器	是
宽	60 cm
盆内尺寸	270x400mm
单槽/双槽	单槽
下水组件	自动下水器（PR）

特点

3.5" 下水器提篮	Foster®水槽均配备了3.5”下水器，有可防止固体 颗粒流入下水器的实用篮式塞。3.5”下水器允许 使用Foster®碎渣机，可与所有型号兼容。
双龙头孔	龙头安装区配备了两个龙头安装孔。在第二个孔中，可以安装自动排水管的遥控器，或者，一个实用的肥皂分配器。
方形水盆 - 0/9 度	Foster的方形水槽具有完美的垂直边缘，在底部有一个半径为9mm的弧度，便于清洁操作。
深盆	得益于先进的生产技术，该洗碗盆的重要深度超过20厘米，可以在所有洗涤操作中提供极大的灵活性和实用性。
自动下水器	提供带有圆形遥控旋钮的垃圾配件； 实用的配件，无需弄湿即可将水从碗中沥干。
钻石型底部	排水是水槽的一项重要功能，在Foster产品中始终要小心处理。 在具有平底的弯曲焊接水槽中，优雅的斜角确保适当的排水，有助于水流。
高 厚度	1mm厚的钢。 相当大的厚度，保证了最大的坚固性和耐用性。

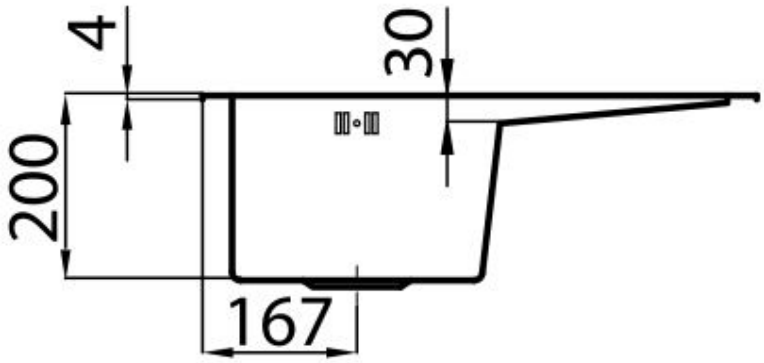
4
30
200
167

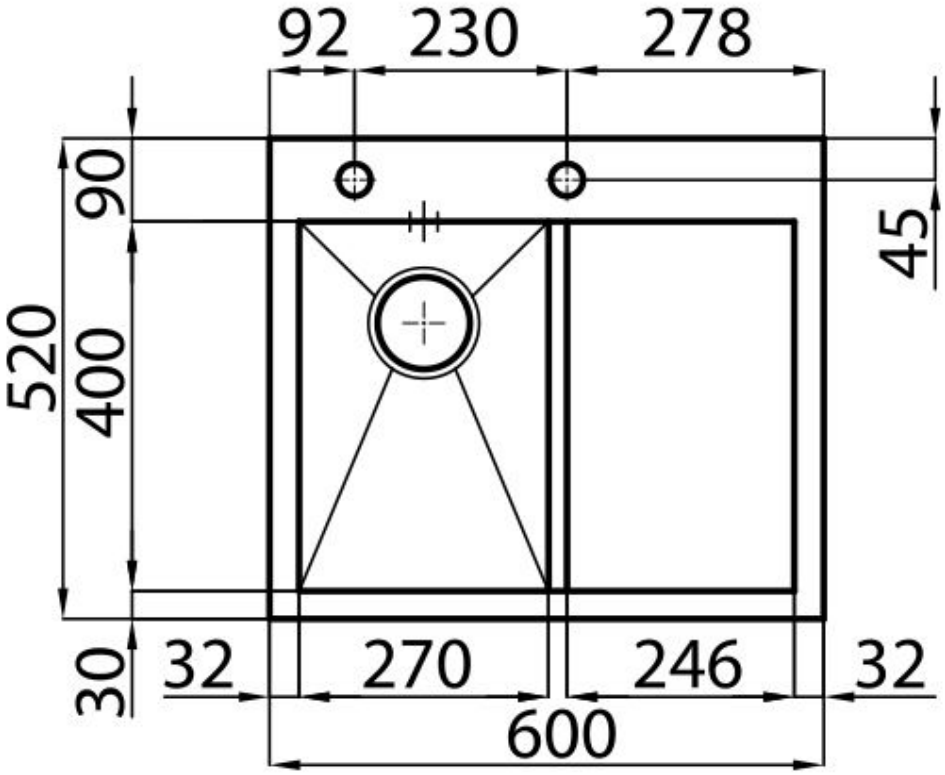
92
230
278
90
45
520
400
30
32
270
246
32
600

OPTIONAL ACCESSORIES

HDPE 砧板

8657 001

玻璃砧板

8631 300

白托盘

8153 100